VŠB TECHNICKÁ UNIVERZITA OSTRAVA | FAKULTA STROJNÍ | KATEDRA KONSTRUOVÁNÍ
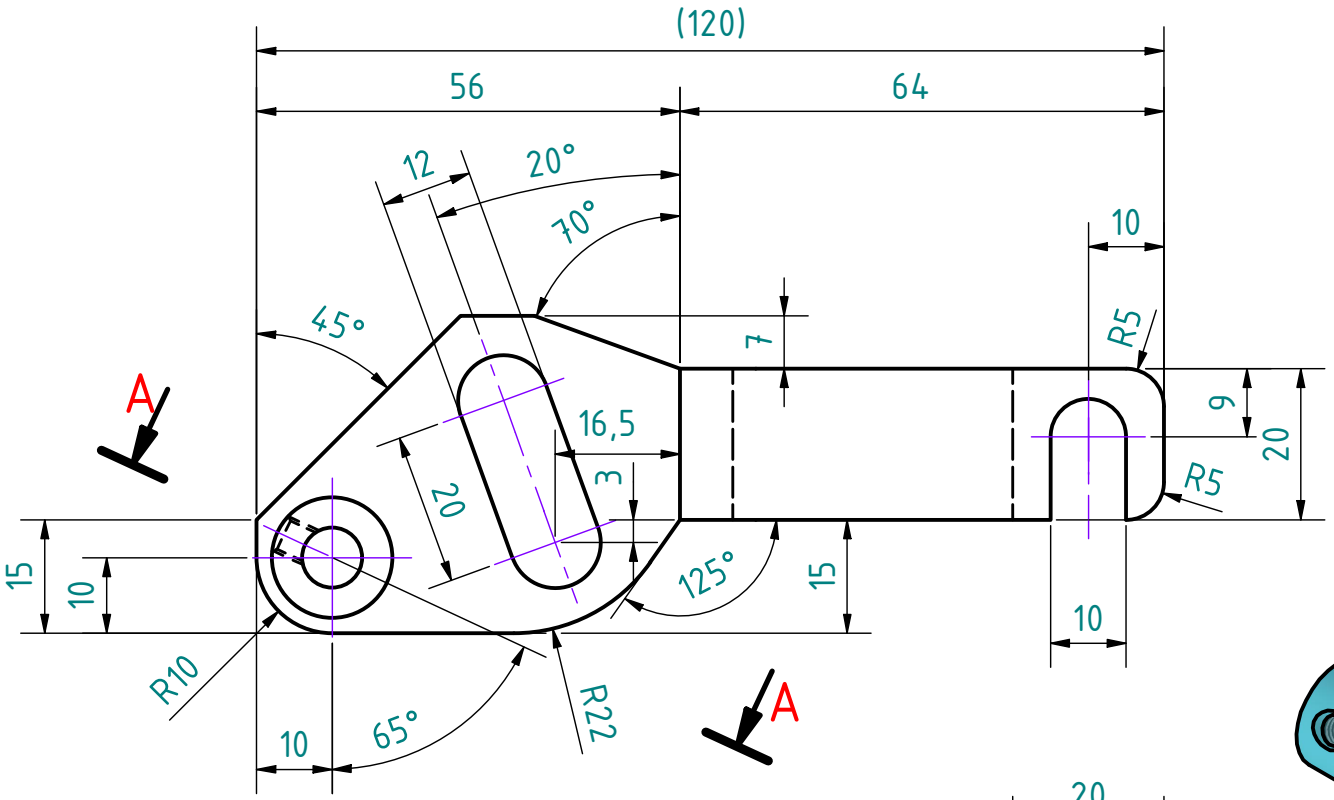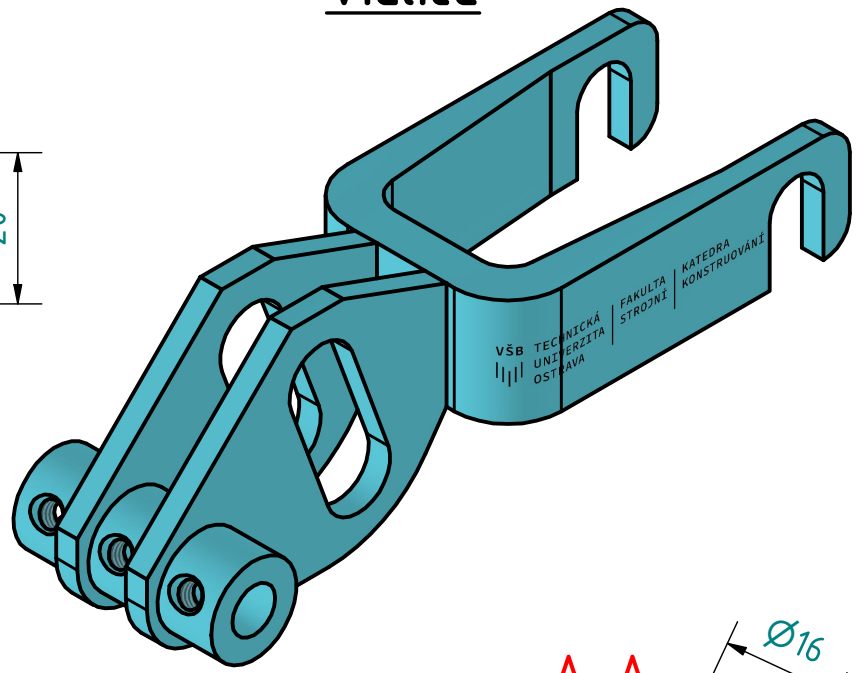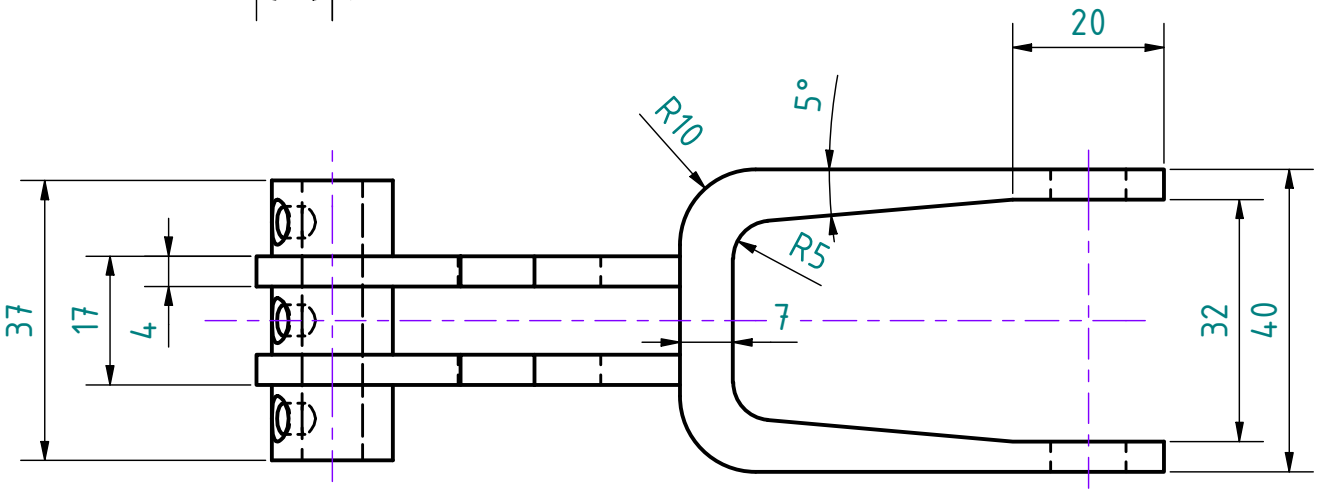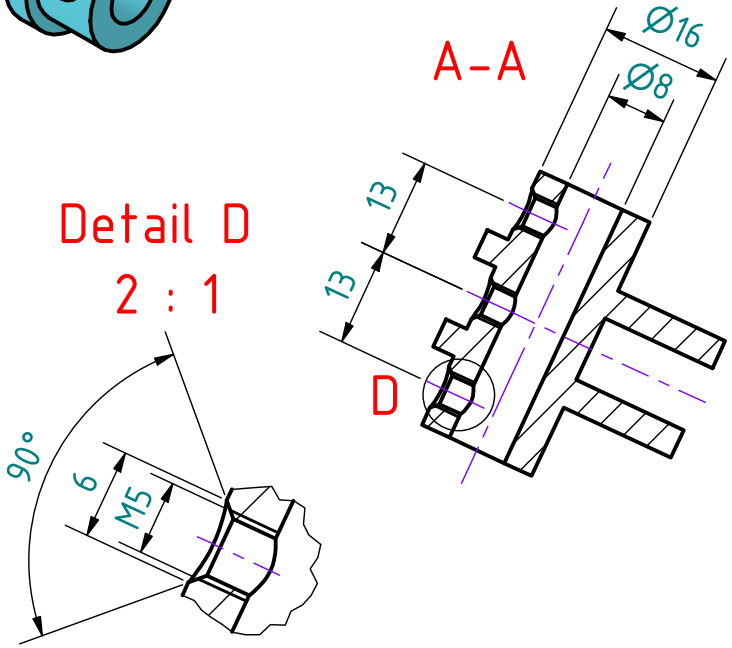
Vidlice